Tischumreifungsmaschine FROMM PM 206

KIRSCH VERPACKUNGSSYSTEME

Individuell beraten. Zuverlässig verpackt.

Halbautomatische Umreifungsmaschine - günstig und kompakt

Vorteile der FROMM PM 206:

- Günstiger Anschaffungspreis
- Gewohnte Qualität
- CE-zertifiziert
- Kompaktes und leichtes Design
- Fahrbare und höhenverstellbare Maschine
- Einfache Bedienung, günstiger Unterhalt
- Energiesparende Sofortabschaltung des Motors nach dem Umreifen
- Inklusive Sicherheitsabschalter
- Mechanische Spannkrafteinstellung außen an der Maschine
- Aufklappbare Edelstahl-Oberplatte

Technische Daten:

- Bandqualität: Polypropylen (PP)
- Banddimensionen:
  - Breite: verstellbar zwischen 6 - 15,5 mm
  - Dicke: 0,5 - 0,75 mm
  - Kern Ø: optional 200/230/280 mm
- Spannkraft einstellbar 150 - 450 N
- Verschluss: Heizschweissung
- Anschluss: 230V/50Hz
- Stromverbrauch: 0,25 kWh
- Geschwindigkeit: 2.5 Sek./Umreifung
- Gewicht: 85 kg
- Maße (LxBxH): 902 x 586 x 760 - 930 mm verstellbar
- Verstellbare Tisch-/Arbeitshöhe: 760 - 930 mm
- Max. Paketgewicht: 100 kg
- Min. Paketgrösse: 80 (L) x 20 (H) mm

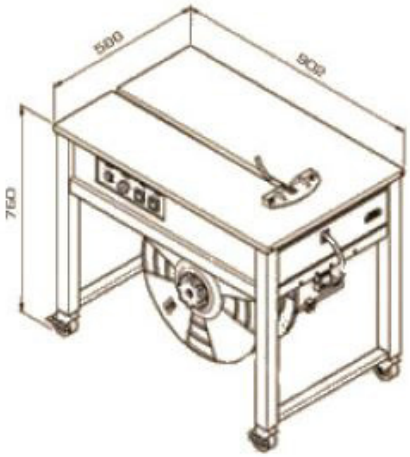

Weitere Informationen unter www.kirsch-vs.de ■ Telefon: 07151 969 12-0 ■ Mail an: info@kirsch-vs.de