Stretchmaschinen FROMM FS360 Serie

KIRSCH VERPACKUNGSSYSTEME

Individuell beraten. Zuverlässig verpackt.

Die wirtschaftliche Alternative zum Handstretchen

Vorteile der FROMM FS360 Serie:

- CE-zertifiziert
- Stabile Metallkonstruktion
- Zuverlässiger Antrieb des Drehtellers über Kette
- Sicherer Antrieb des Folienschlittens über Gurt mit Fallsicherung
- Fotozelle zur Erkennung der Palettenhöhe
- Regelbare Geschwindigkeit für Drehteller und Folienschlitten
- Einstellbare Fuß- und Kopfwicklungen
- Viele weitere Einstellmöglichkeiten für ein perfektes & kostenoptimiertes Wickelbild
- Ausstattungsoptionen und Zubehör lieferbar
- Einfahrschuhe für den Gabelstapler zum einfachen Transport der Maschine

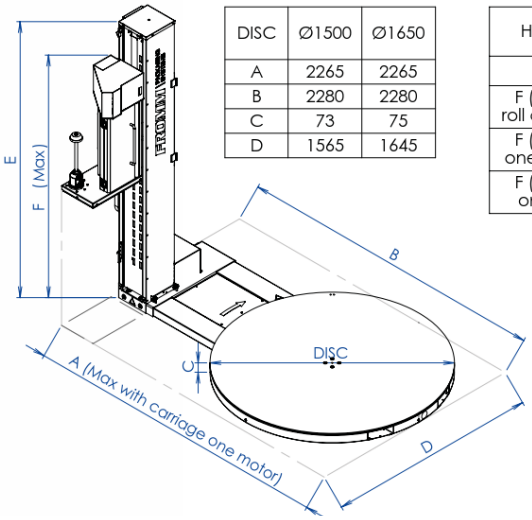

DISC	Ø1500	Ø1650
A	2265	2265
B	2280	2280
C	73	75
D	1565	1645

H Max Film	2100
E	2060
F (carriage roll core brake)	2270
F (carriage one roll brake)	2350
F (carriage one motor)	2460

Technische Daten:

- Drehtellergeschwindigkeit regelbar, max. 6-12 U/min
- Gewicht 270 - 370 kg, je nach Ausstattung
- Anschluss 230V, 50/60Hz
- Installierte Leistung 1kW
- Geeignete Folien bis max. 34µm Stärke, Breite max. 500mm, Kern 76mm, Außendurchmesser max. 250mm
- Elektrische Ausstattung IP44
- Umgebung: Trocken, +5 bis +45°C

Folienschlitten

Optionen:

- OP1: Traditionelle Steuerung mit Knöpfen
- OP2: Touch-Display mit 6 Programmen
- Geschlossene Drehteller: Ø 1500mm, 1650mm, 2200mm für Ladegewicht bis max. 1.500 kg bzw. 2.000 kg
- Offener „Hufeisen"-Drehteller Ø 1500mm, 1650mm mit 3 Laderichtungen & integr. Sicherheitsmechanismus
- Wickelhöhen: 2100mm, 2500mm, 3000mm
- 4 Folienschlitten zur Auswahl: Von mechanischer Bremse bis hin zu Prestretch 200% - mit ultraschneller Anpassung der Arbeitshöhe
- Laser für Höhenerkennung für schwarzes Stretchgut
- Umlenkrolle für Kordelwicklung am Palettenfuß 20FS90
- Abschneidevorrichtung zum Trennen der Folie nach dem Stretchvorgang (Nur für Folienschlitten 03/04)

OP1

Rampe

„Hufeisendrehteller"

OP2

Wicklungen bis Drehtellerniveau

Zubehör

- Auffahrrampen: für 1500mm, 1650mm, 2200mm
- Niederhalter

Weitere Informationen unter www.kirsch-vs.de ■ Telefon: 07151 969 12-0 ■ Mail an: info@kirsch-vs.de